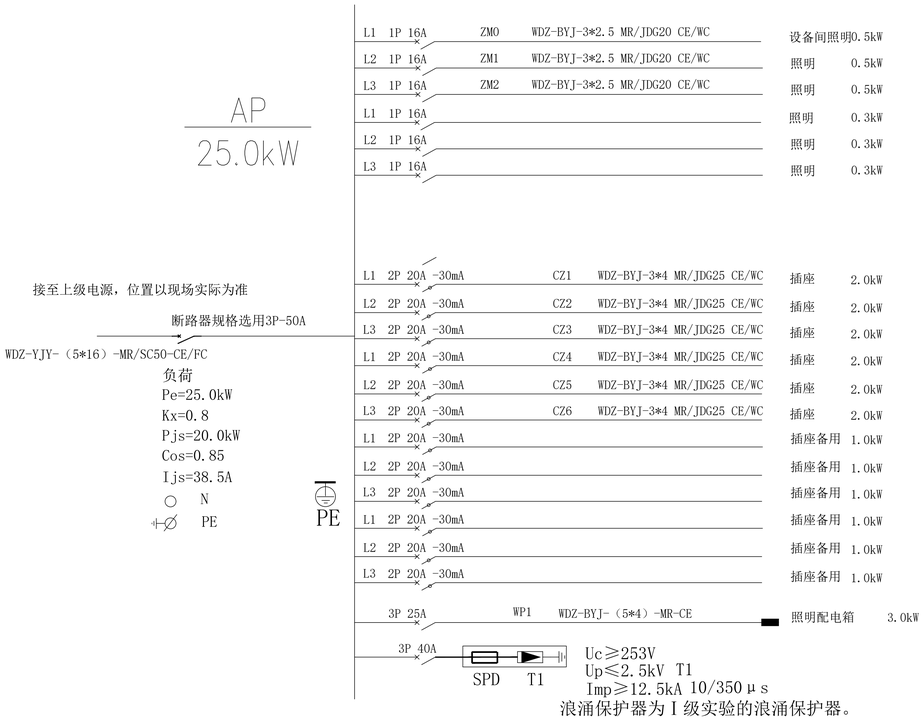

注：本配电箱不包含展厅内空调用电负荷

注：中控照明配电箱中的照明灯具零线均接至强电配电箱的零排上

强电系统图

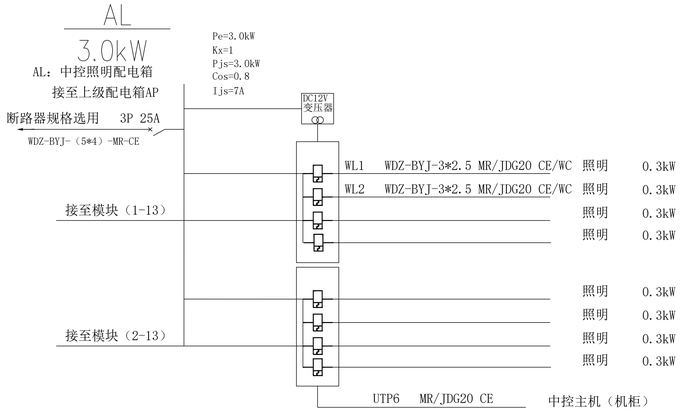

照明系统图1

2026年乌恰县基层党组织阵地建设项目（冬古拉玛教育基地（康苏教学点））

图纸名称：	强电配电系统图

比　例：	见图
图　号：	DS
页　码：	04